ZESPÓŁ SZKÓŁ NR 1 IM. ADAMA MICKIEWICZA
ul. Sobieskiego 22, 42-700 Lubliniec

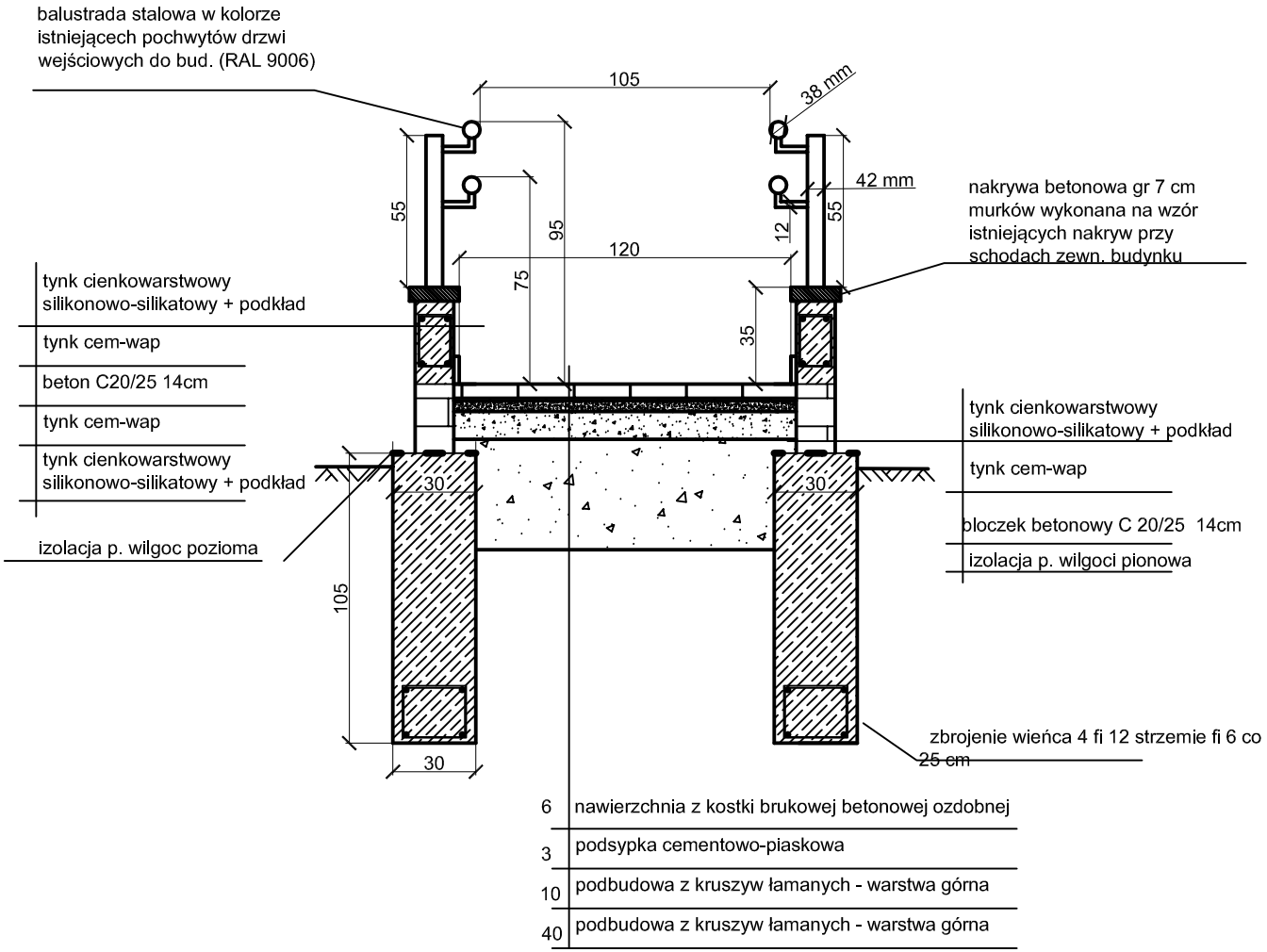

6	nawierzchnia z kostki brukowej betonowej ozdobnej
3	podsypka cementowo-piaskowa
10	podbudowa z kruszyw łamanych - warstwa górna
40	podbudowa z kruszyw łamanych - warstwa górna